HIKROBOT

MV-ID6120PM-00C-NNG

1200 万像素 1" CMOS 智能读码器

MV-ID6120PM-00C-NNG 型号智能读码器内置读码算法，可有效读取多种码制的一维码和二维码，读取速度最高可达 84 个码/秒。同时基于深度学习算法，鲁棒性强，可应对各类复杂情况。通过配合物流专用高亮度补光灯可达到较大景深，广泛应用于快递物流行业。

CE FC RoHS

功能特性：

- 单颗拥有千万像素视野，简化读码器方案设计和安装调试
- 支持视野内多码制和多条码的高速不间断识别
- 可应对物流场景中的各类畸变、褶皱、脏污、破损等复杂情况
- 千兆网络传输，支持原图存档和面单抠取旋正
- 支持组网，完成多颗读码器系统构建
- IP67 防护，无惧严苛的工业应用环境

应用行业：

快递零担、机场、电商仓储物流

订货型号：

MV-ID6120PM-00C-NNG

外形尺寸：

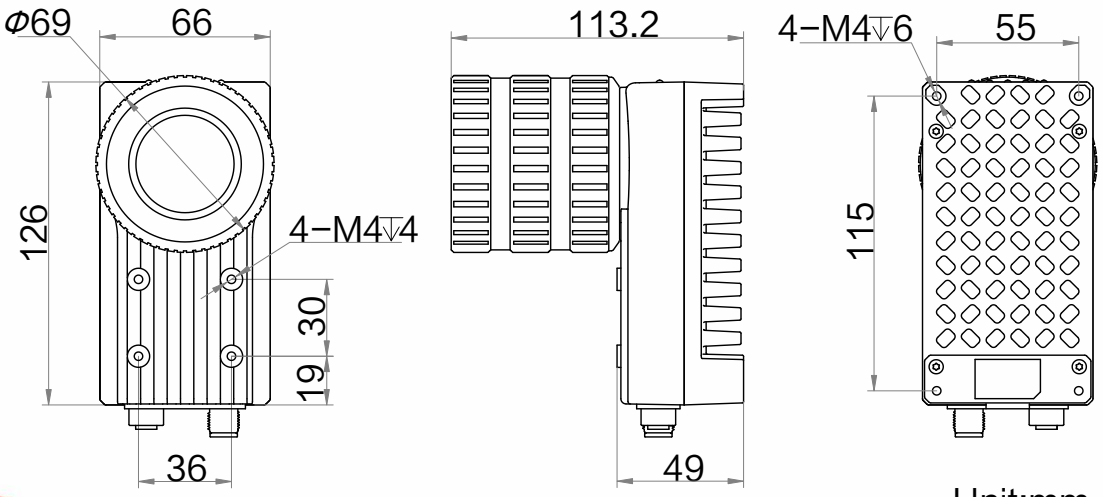

Unit:mm

技术参数

型号 / 参数	MV-ID6120PM-00C-NNG 1200 万像素 1" CMOS 智能读码器
性能	
条码类别	一维码：Code 39，Code 128，Code 93，ITF25，CodaBar，EAN8，EAN13，UPCA，UPCE 等 二维码：QR，DM 等
最大处理帧率	28 fps
最大读取速度	84 个码/秒
传感器类型	CMOS，全局快门
像元尺寸	3.2 µm × 3.2 µm
靶面尺寸	1”
分辨率	4096 × 3072
曝光时间	16 µs ~ 1 sec
增益	0 ~ 40 dB
黑白/彩色	黑白
通讯协议	SmartSDK，TCP Client，Serial，FTP，HTTP，TCP Server
电气特性	
数据接口	Gigabit Ethernet（1000 Mbit/s）
数字 I/O	12-pin M12 接头提供电源和 I/O，包含 3 路光耦隔离输入（LineIn 0/1/2），3 路光耦隔离输出（LineOut 0/1/2），1 路 RS-232
供电	12 ~ 24 VDC
最大功耗	12 W@24 VDC
结构	
镜头接口	C-Mount
光源	不含自带光源
镜头罩	含镜头罩
外形尺寸	126 mm×66 mm×113.2 mm
重量	约 750 g
IP 防护等级	IP67（正确安装镜头防水罩情况下）
温度	工作温度 0 ~ 50℃，储藏温度-30 ~ 70℃
湿度	20% ~ 95%RH 无冷凝
一般规范	
软件	IDMVS
认证	CE，FCC，RoHS

推荐配件：

- 镜头：海康机器人 KF 系列 FA 镜头
- 读码光源：MV-LB-230-230-4030WL-A

Copyright 海康机器人
杭州海康机器人技术有限公司版权所有，侵权必究。
本文件中所有信息如有变更恕不另行通知；本文件内容经过仔细核对力求准确，但仍可能存在误差；本文件所涉数据可能因环境等因素产生差异，本公司不承担由此产生的后果。